AutoCAD - FMM

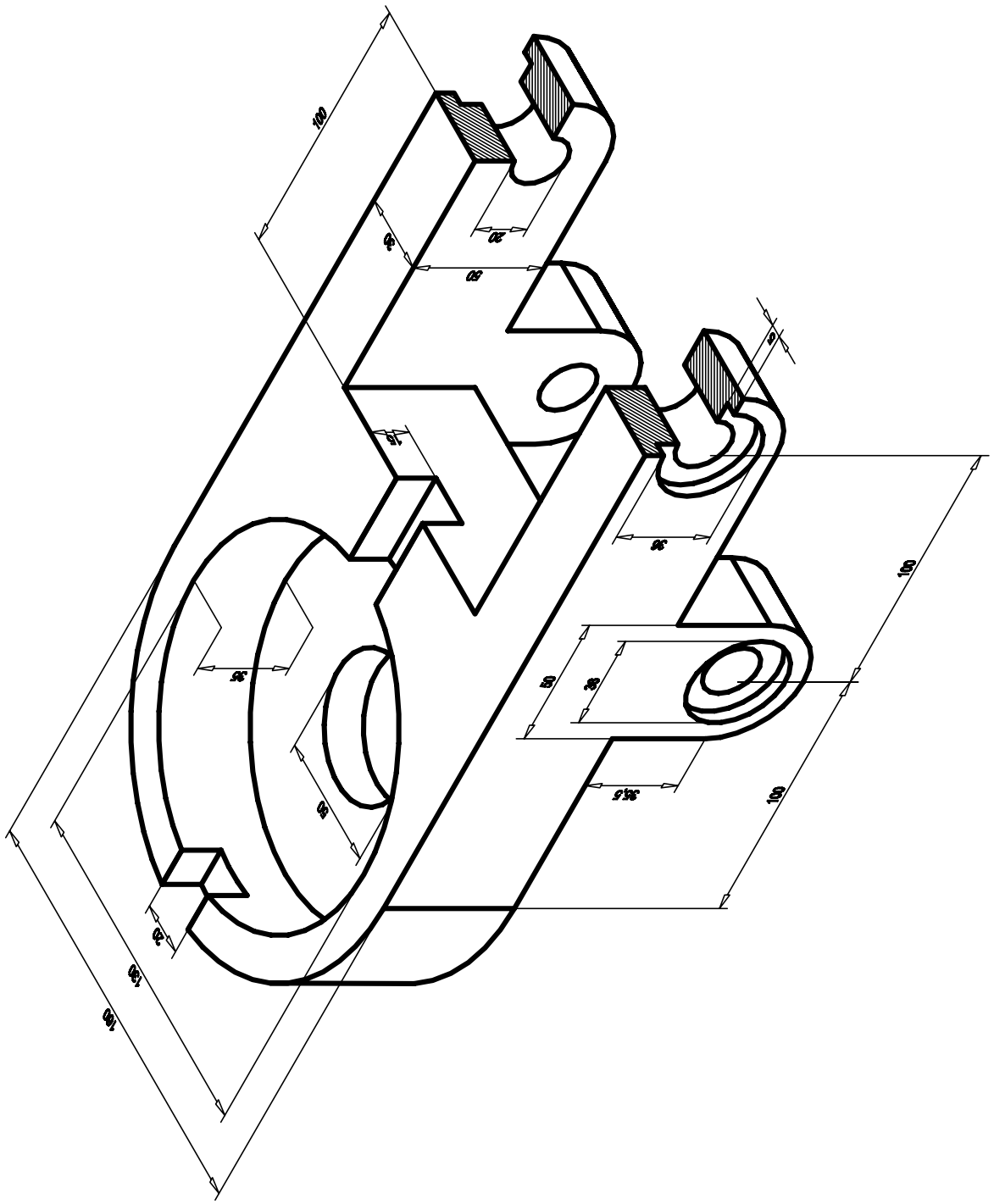

I.E.S. LAS SABINAS	NOMBRE	FERNANDO
	APELLIDOS	MARTÍNEZ MOYA
	FECHA	DICIEMBRE 2008
	PLANO/PRÁCTICA: PIEZA 3D	ESCALA: 1/2

www.fermoya.com